C/SEVERO OCHOA,11 28914 LEGANES MADRID ESPAÑA
TLF:+34 916 857 365 www.ttv.es valvulas@ttv.es

VÁLVULA ALTAS PRESTACIONES PTFE-PTFE CUERPO PARTIDO

HIGH PERFORMANCE VALVE PTFE-PTFE TWO PIECES BODY

Presión De Trabajo Working Pressure: **PN10/16-150 LBS**

Conexión Bridas Flange Connection: **PN10/16-ANSI 150 LBS**

Distancia entre caras :	ISO 5752 Short, serie 20
Face to Face :	BS5155 Wafer Short/Medium
	DIN 3202 part 3, serie K1
Brida Cabeza :	ISO 5211
Top Flange :	

C/SEVERO OCHOA,11 28914 LEGANES MADRID ESPAÑA
TLF:+34 916 857 365 www.ttv.es valvulas@ttv.es

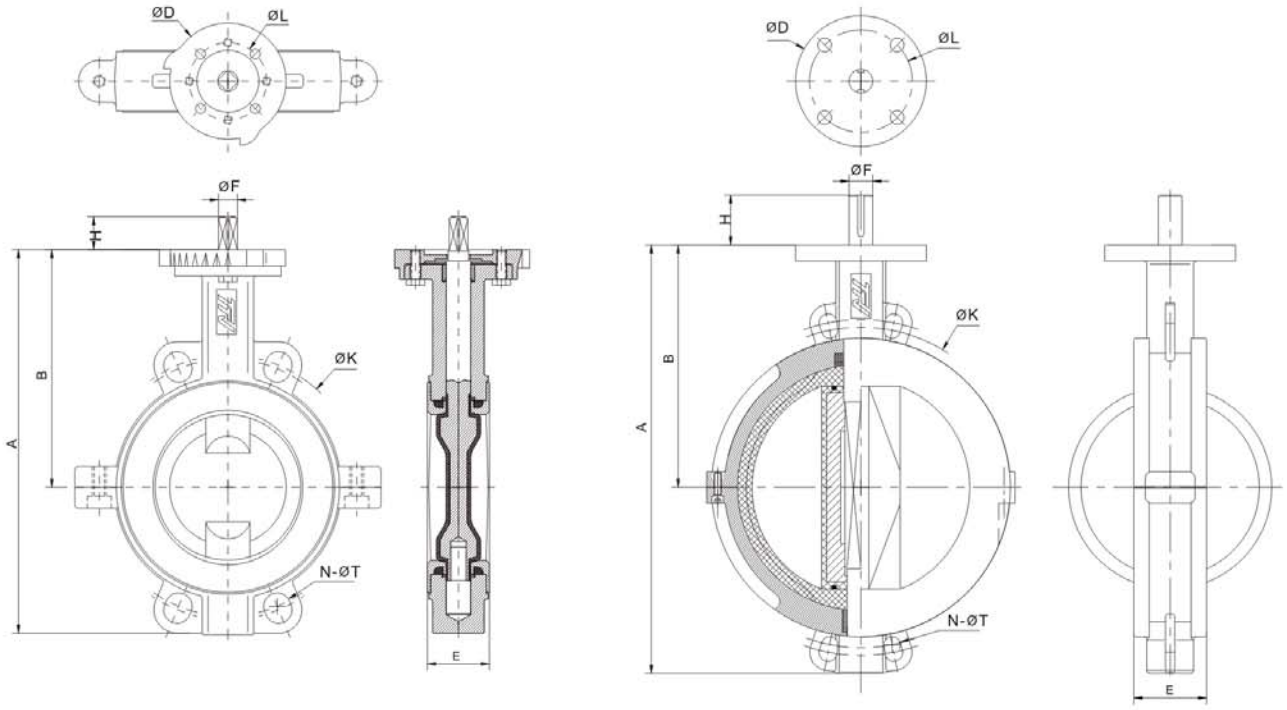

PTFE-PTFE CUERPO PARTIDO PTFE-PTFE TWO PIECES BODY

DIMENSIONES DE LAS VALVULAS VALVES DIMENSIONS									PN10		PN16		ANSI 150	
DN		A	B	D	E	F	H	L	K	TALADROS HOLES Nº x T	K	TALADROS HOLES Nº x T	K	TALADROS HOLES Nº x T
MM	"													
40	1-1/2"	205	140	88	33	9.5	15.5	F07	110	4x18	110	4x18	98.5	4x16
50	2"	226	156	88	43	9.5	15.5	F07	125	4x18	125	4x18	120.6	4x19
65	2-1/2"	242	161	88	46	12	17	F07	145	4x18	145	4x18	139.7	4x19
80	3"	262	167	88	46	14	17	F07	160	4x18	160	4x18	152.4	4x19
100	4"	290	184	88	52	14	21	F07	180	4x18	180	4x18	190.5	4x19
125	5"	326	207	105	56	17	21.5	F07	210	4x18	210	4x18	215.9	4x23
150	6"	348	215	105	56	17	21.5	F07	240	4x23	240	4x23	241.3	4x23
200	8"	438	257	105	60	22	25	F07	295	4x23	295	4x23	298.5	4x23
250	10"	450	248	150	68	23	29	F10	350	4x23	355	4x28	362	4x26
300	12"	515	280	150	78	26.5	29	F10	400	4x23	410	4x28	431.8	4x26
350	14"	600	341	175	78	38	80	F14	460	4xM20	470	4xM24	476.3	4x1"
400	16"	690	390	175	102	38	80	F14	515	4xM24	525	4xM27	539.8	4x1"
450	18"	762	442	175	114	40.8	80	F14	565	4xM24	585	4xM27	577.9	4x1-1/8"
500	20"	825	470	210	127	40.8	80	F16	620	4xM24	650	4xM30	635	4x1-1/8"
600	24"	940	520	300	154	54.8	105	F25	725	4xM27	770	4xM33	749.3	4x1-1/4"